Devon&Devon

TIME - VIP TIME

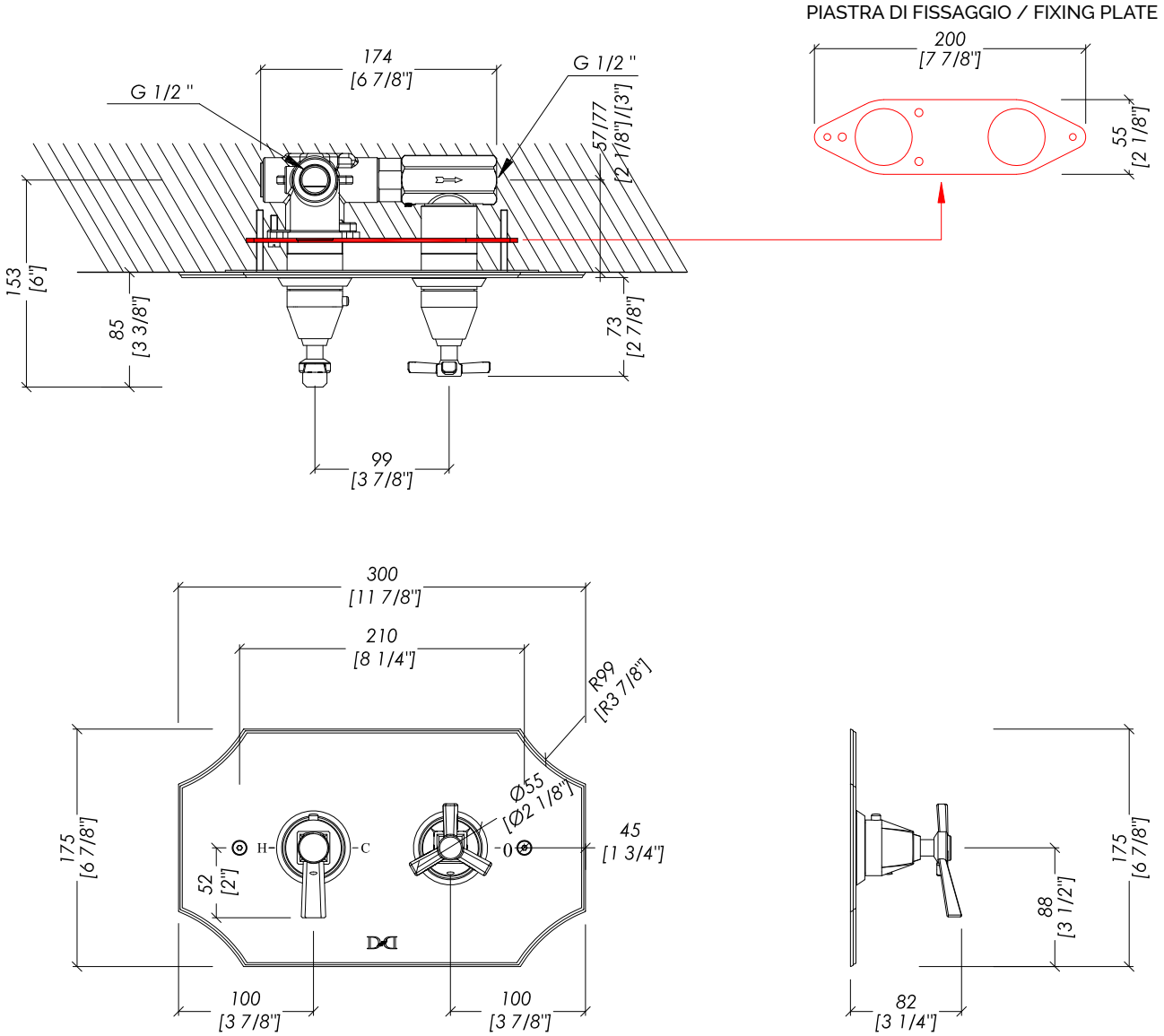

updating **01|2019**

2TIME248CR; 2TIME248OT; 2TIME248NKL; 2TIME248NKSA

> MISCELATORE TERMOSTATICO PER DOCCIA DA INCASSO	> RECESSED THERMOSTATIC MIXER FOR SHOWER
> MATERIALE > ottone	> MATERIAL > brass
FINITURA: cromo | oro chiaro | nickel lucido | nickel satinato	FINISH: chrome | light gold | polished nickel | satin nickel
> TOLLERANZA: ± 2 %	> TOLERANCE: ± 2 %
> DIMENSIONE IMBALLO: mm 460x200x170H	> PACKAGING SIZE: inch 18 1/8"x7 7/8"x6 3/4"H
> PESO: 4.7 Kg	> WEIGHT: 10.36 Lbs

N.B. Tutte le misure sono in millimetri/pollici. Questo disegno è di proprietà Devon&Devon. Non può essere riprodotto o trasmesso a terzi senza autorizzazione.

N.B. All measurements are in millimetres/inch. This drawing is property of Devon&Devon. It may not be reproduced or trasmitted to third parties without authorization.